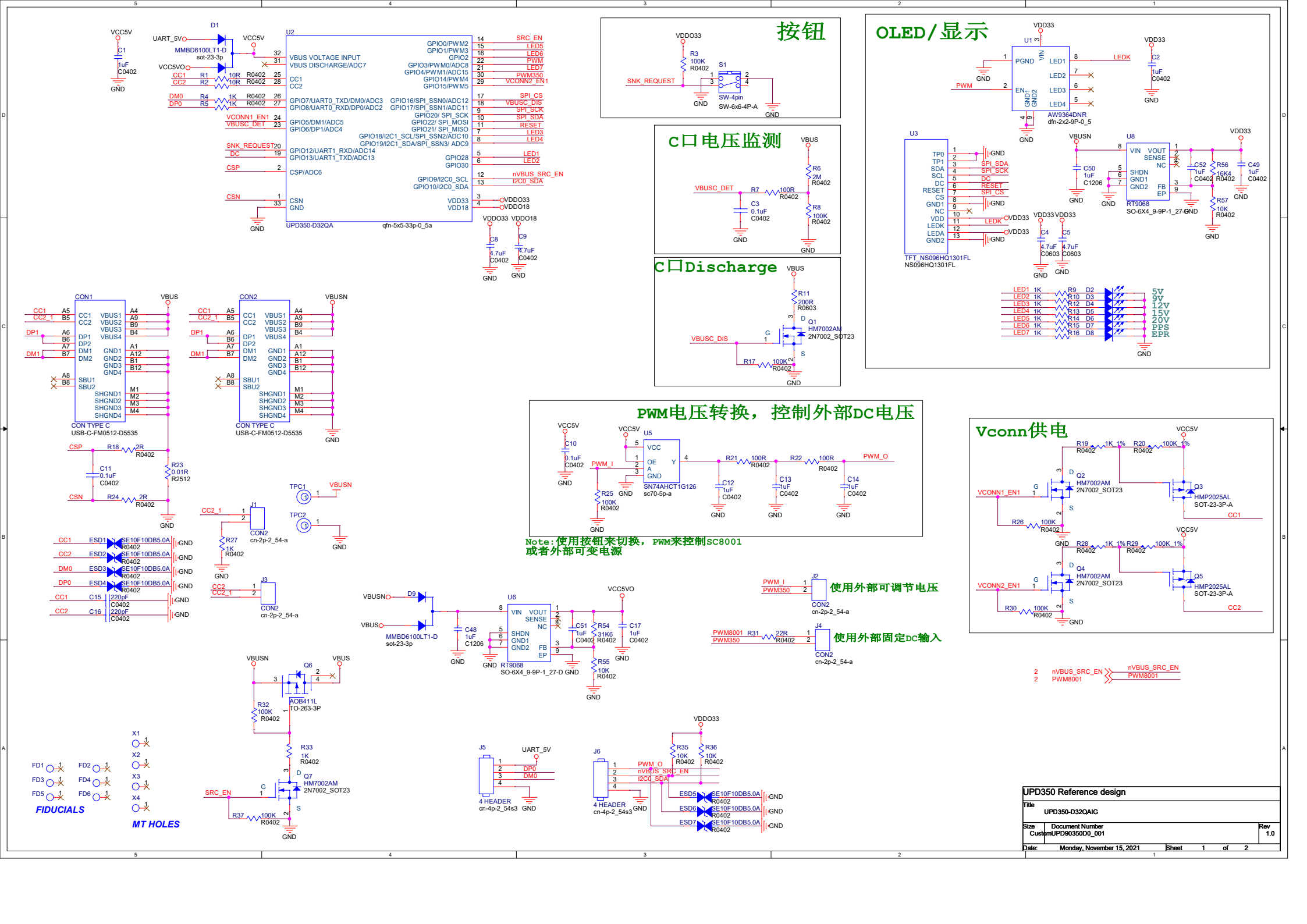
按钮
OLED/显示
C口电压监测
C口Discharge
PWM电压转换，控制外部DC电压
Vconn供电
Note:使用按钮来切换，PWM来控制SC8001
或者外部可变电源
使用外部可调节电压
使用外部固定DC输入
FIDUCIALS
MT HOLES
UPD350 Reference design
UPD350-D32QAIG
Monday, November 15, 2021

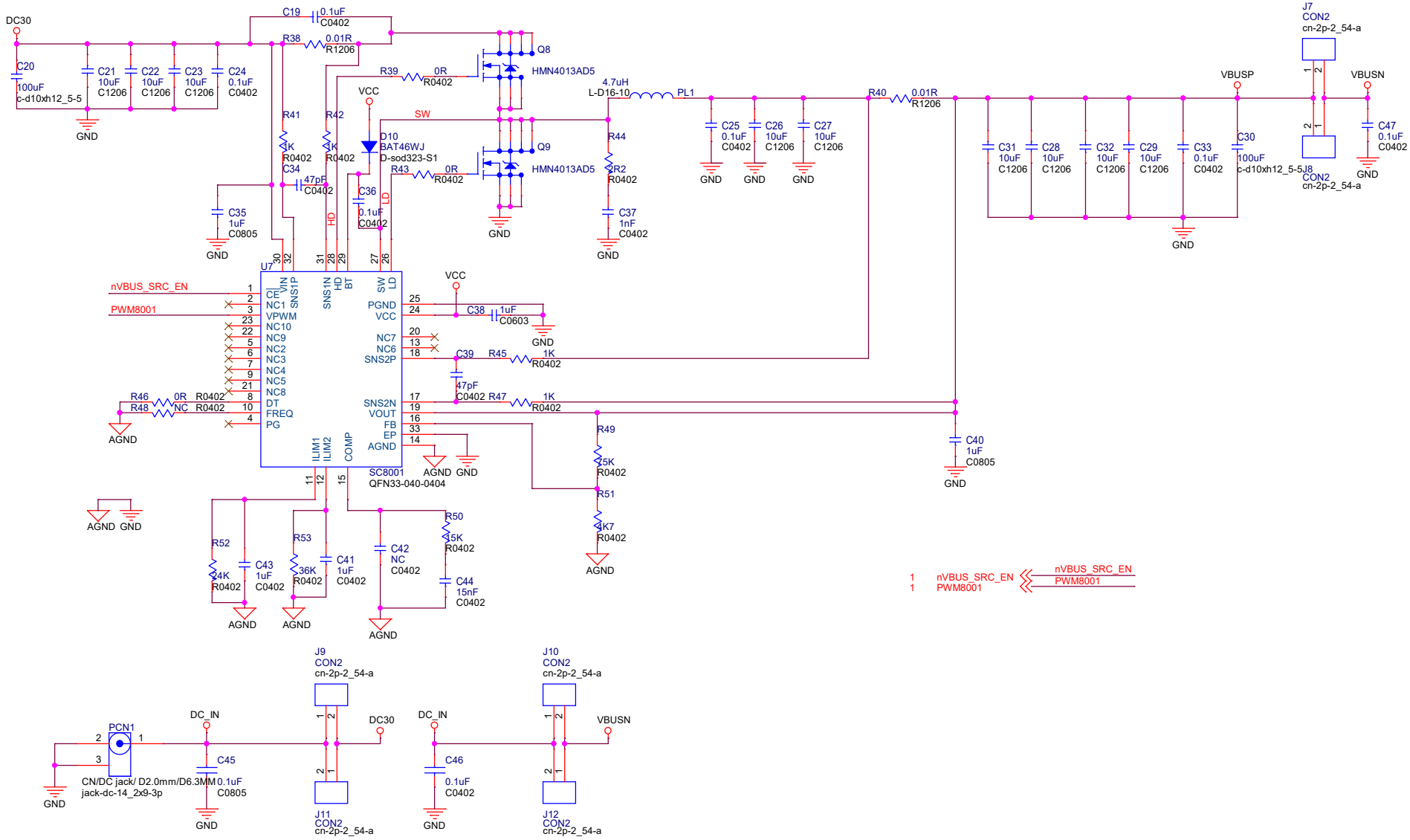

UPD350 Reference design		
Title: DCDC		
Size: B	Document Number: UPD90350D0_001	Rev: 1.0
Date: Monday, November 15, 2021	Sheet 2 of 2	